SEZIONE AA
SECTION AA

ESPLOSO
EXPLODED VIEW

S10060/TCVB - S10060/5TCVB

ø 40

ø 50

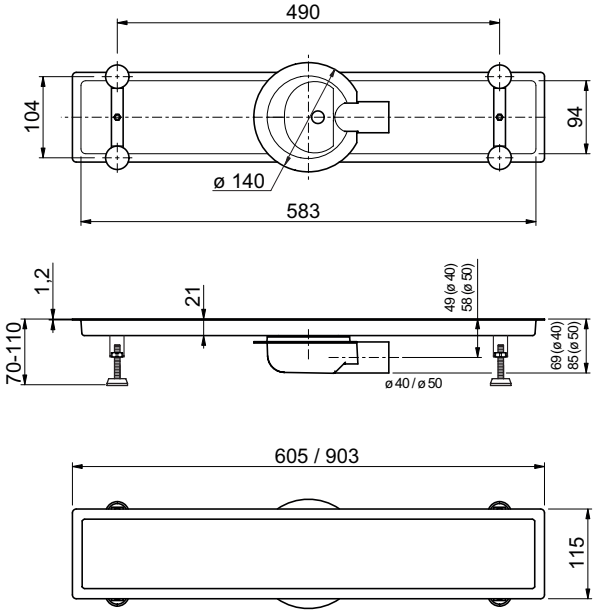

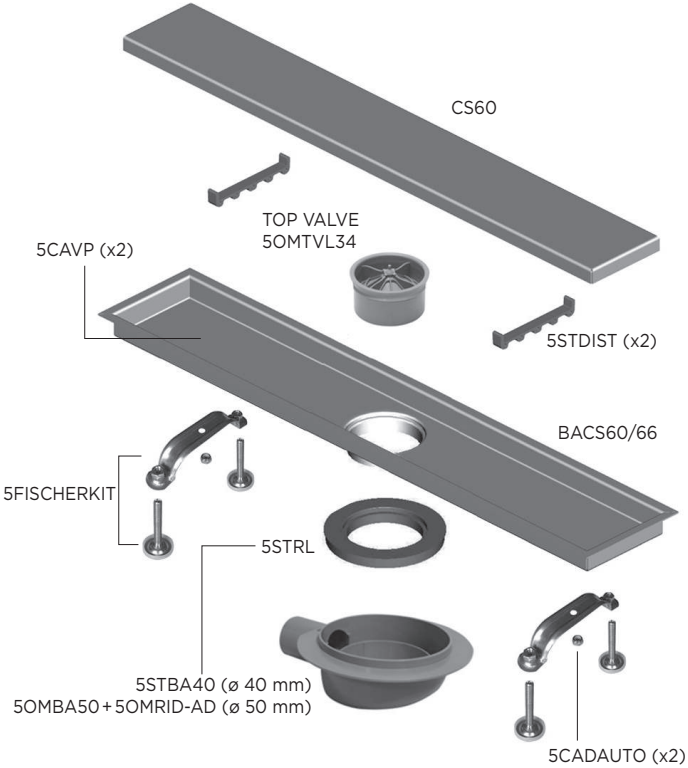

Tolleranza generalmente indicata di ± 0,3 mm se NON specificato diversamente.
Unless otherwise specified, the tolerance indicated is ± 0,3mm.

I disegni contenuti in questo documento sono di proprietà di FERPLAST srl che,
a norma di legge, si riserva tutti i diritti.