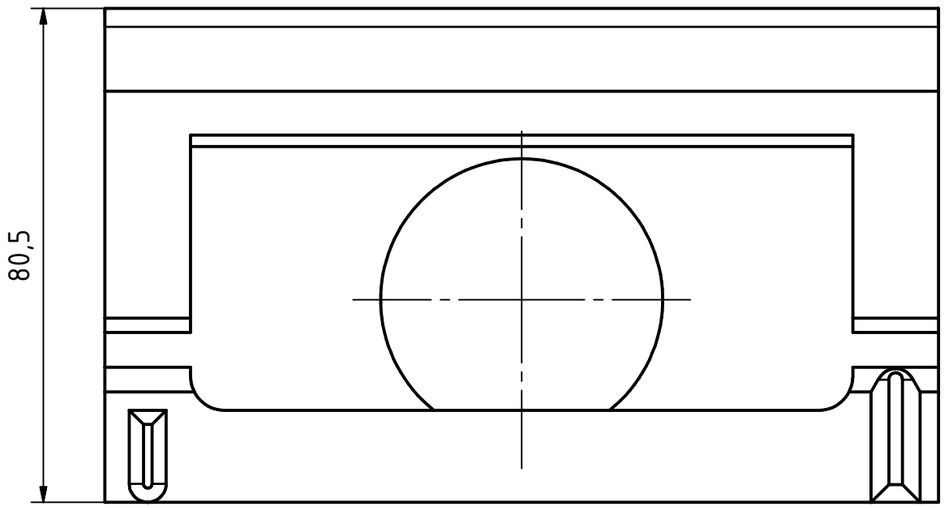

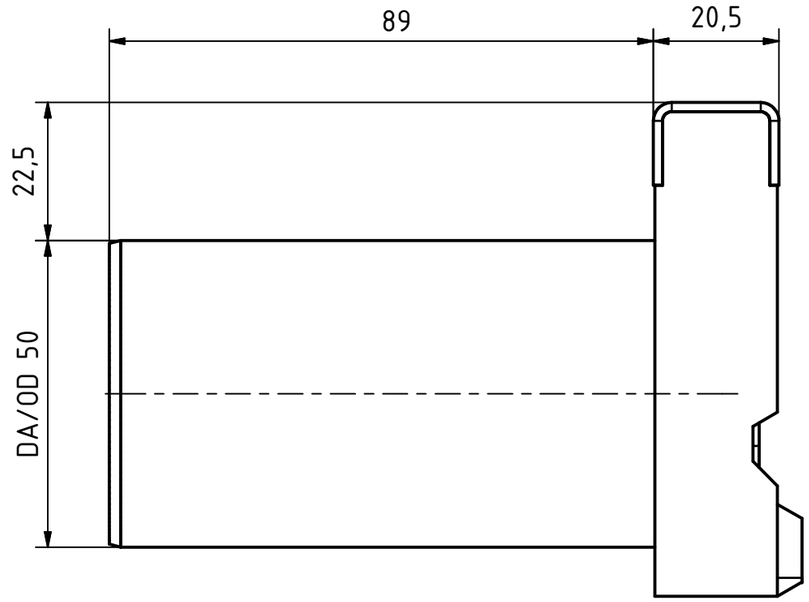

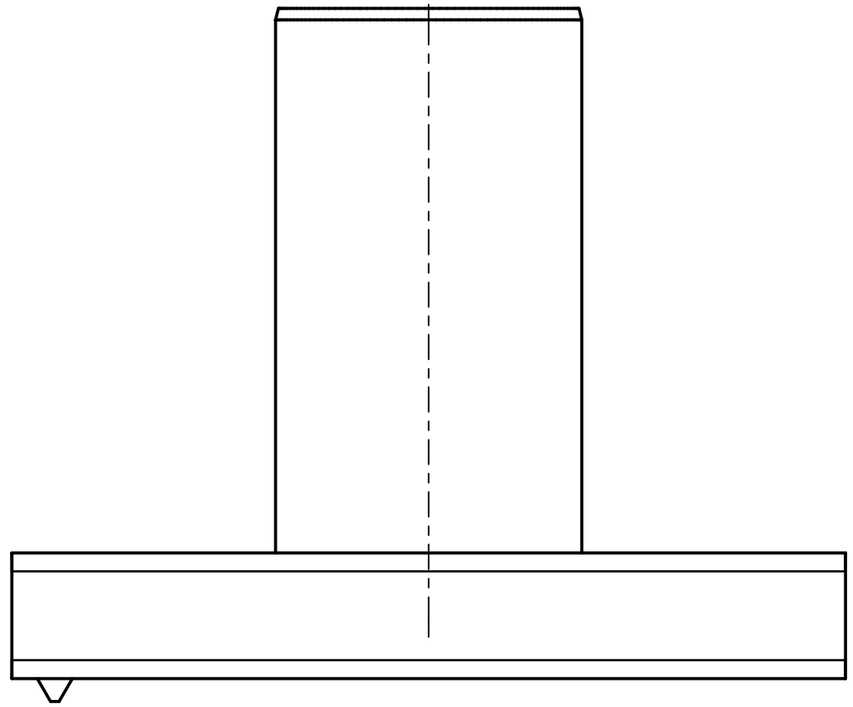

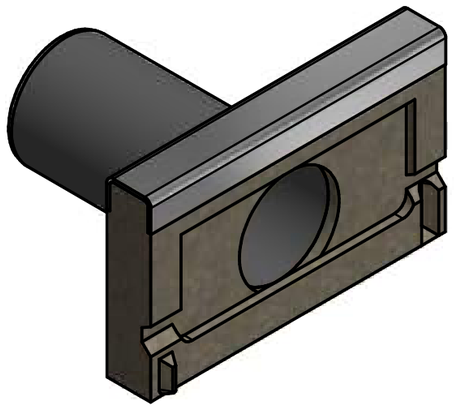

Erstellt durch T. Bußmann	Genehmigt von G. Broermann	Artikelnummer 01408800	Werkstoff	Allgemeintoleranz ISO 2768 - mK
ANRIN LEADING WATER ANRIN GmbH Siemensstraße 1 D-59609 Anröchte		Zeichnungsnummer Anrin-009799 — Rev. - Titel ANRIN DRAIN KE-100 Stirnwand Uni 080 m. Rohrstutzen DA/OD 50	Oberfläche Gewicht 0,452 kg Dokumentenart Kundenzeichnung	Dokumentenstatus Zu überprüfen Ausgabedatum Maßstab 1 : 1 — Format A3 — Blatt 1